Anschlussplan AC-20 EMZ
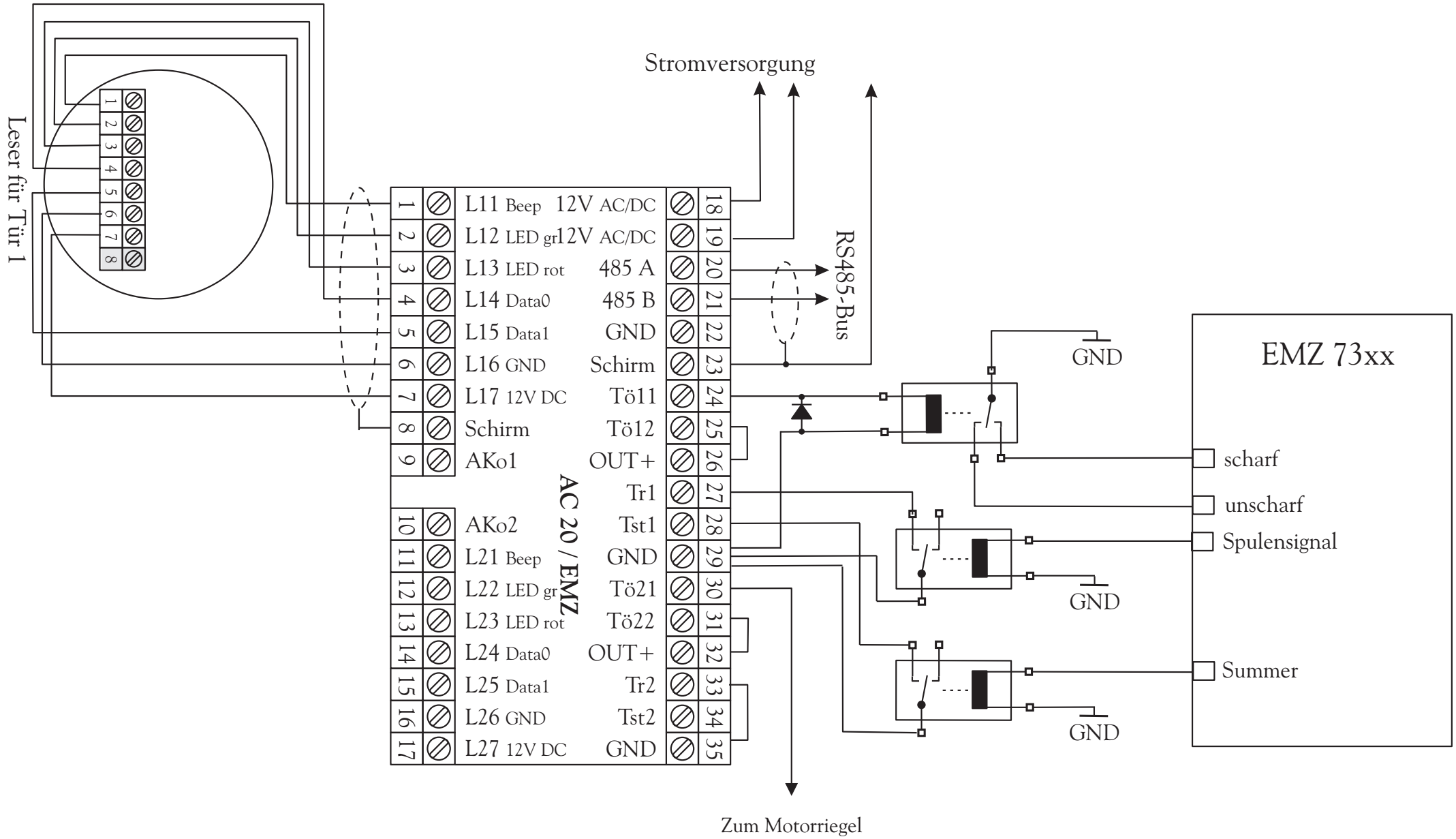
ANSPLAN20EMZ.WMF